TRUMPF

Anbaumotor BLDS18

	订货号	备件
	No. D'ORDINE	PEZZO DI RICAMBIO
	NO. DE REF.	PIEZA DE RECAMBIO
	NO. DE REF.	PIECE DE RECHANGE
	ORDER NO.	SPARE PART
NO	BEST.-NR.	ERSATZTEIL
1	2280269	
2	0010073	
3	2272792	incl. 2
4	0474671	
5	2272791	
6	2272774	incl. 4+5
7	2263257	
8	2272770	
9	2280270	
10	2272758	
11	2263259	
12	2272769	

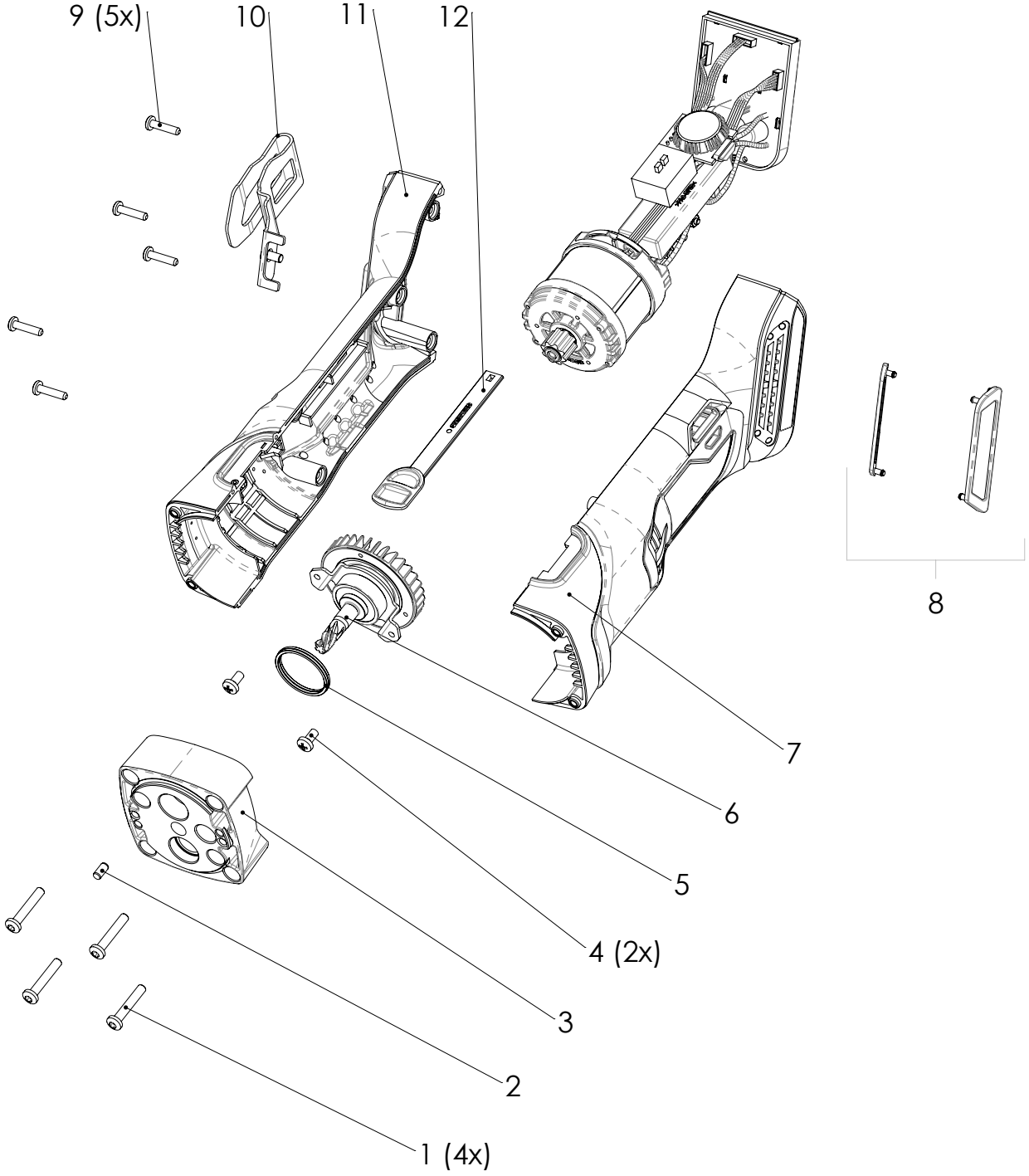
9 (5x)
10
11
12
8
7
6
5
4 (2x)
3
2
1 (4x)

TRUMPF

Anbaumotor BLDS18

	订货号	备件
	No. D'ORDINE	PEZZO DI RICAMBIO
	NO. DE REF.	PIEZA DE RECAMBIO
	NO. DE REF.	PIECE DE RECHANGE
	ORDER NO.	SPARE PART
NO	BEST.-NR.	ERSATZTEIL
13	2082207	
14	2082208	
15	2272666	incl. 16 D/CH 230V 50/60Hz
	2275871	incl. 16 GB 110V 50/60Hz
	2275872	incl. 16 USA 120V 50/60Hz
16	1892769	D/CH 230V 50/60Hz
	1907650	GB 110V 50/60Hz
	1892770	USA 120V 50/60Hz

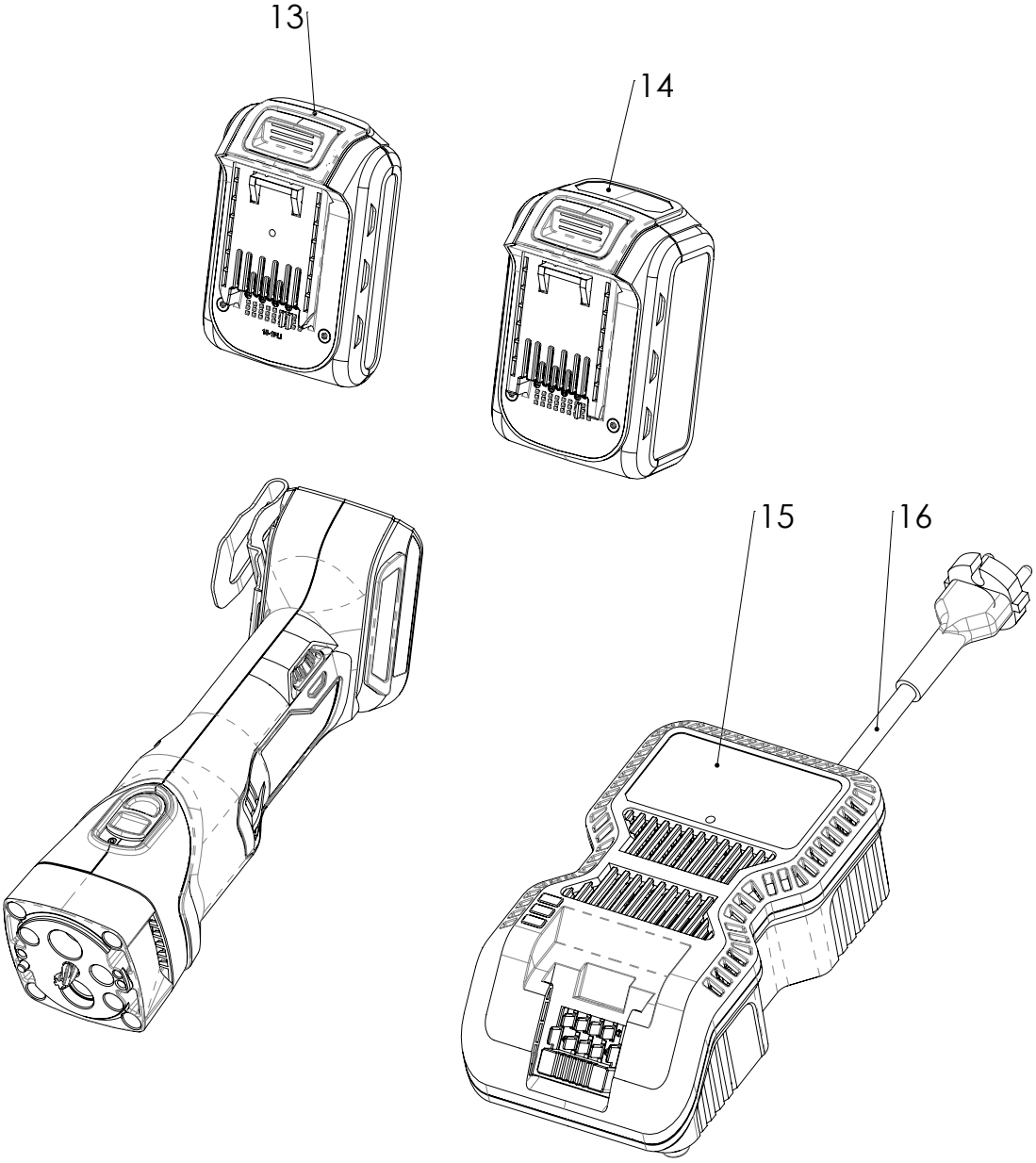
13
14
15
16